MAVLift 2260 -Offroad-

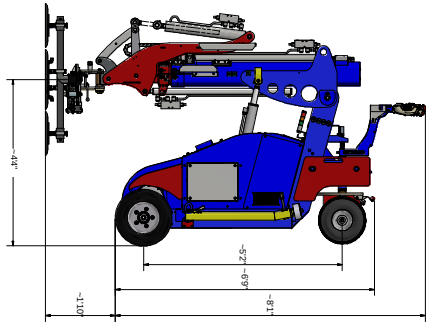

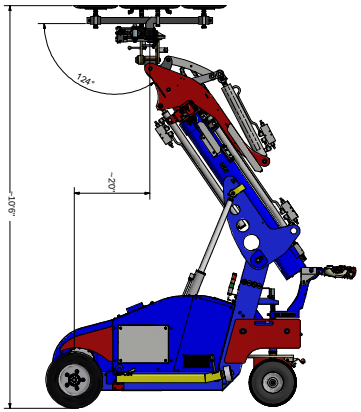

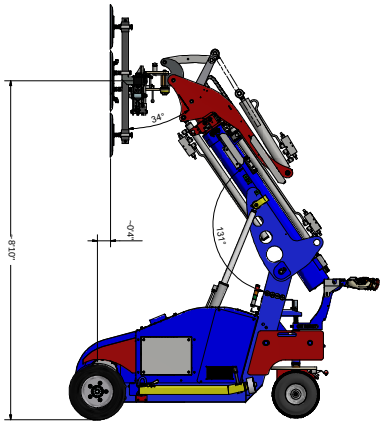

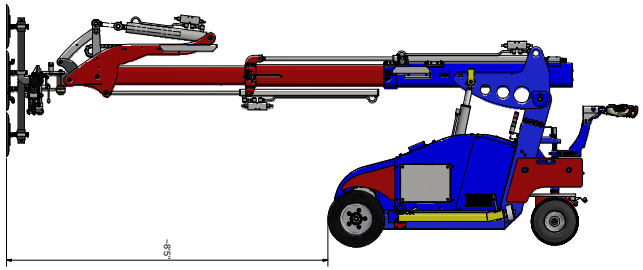

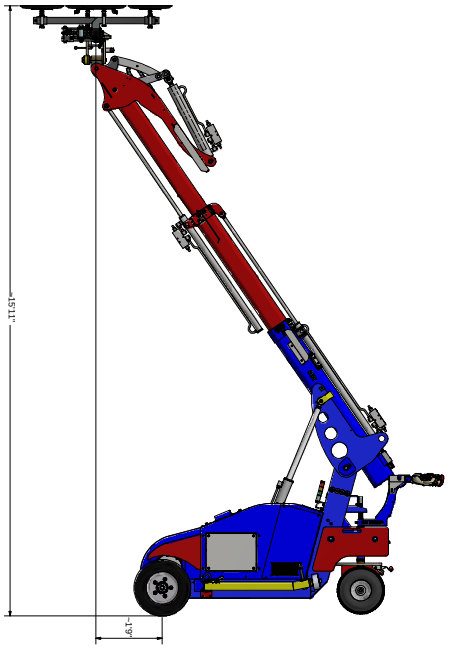

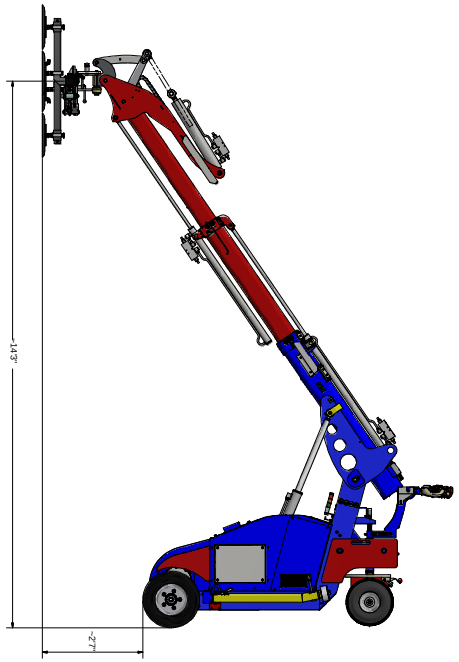

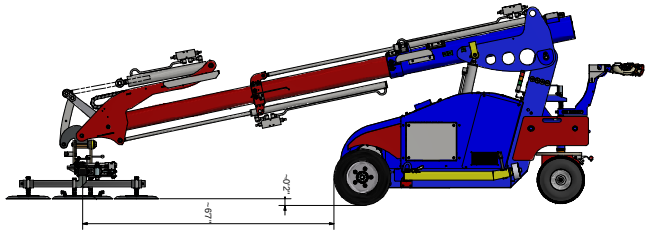

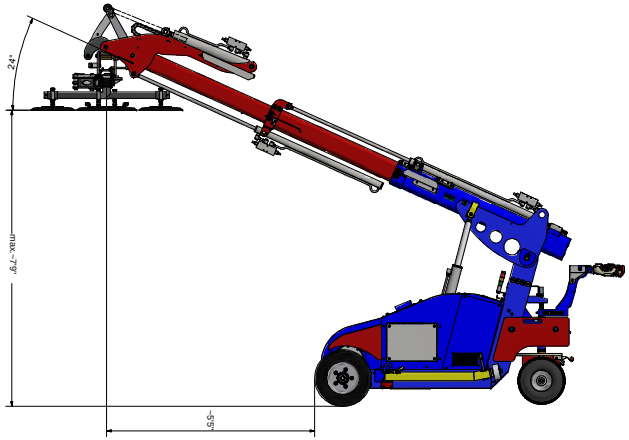

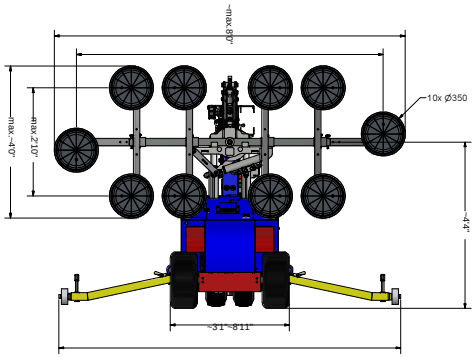

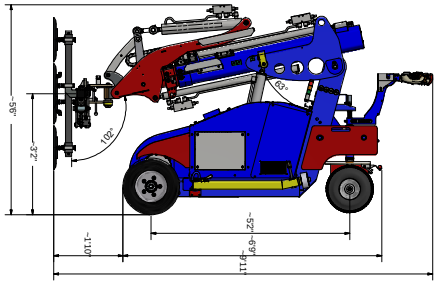

Ohne unsere vorherige Zustimmung darf diese Zeichnung weder vervielfältigt noch Dritten zugänglich gemacht werden. Sie darf auch durch den Empfänger oder Dritte nicht in anderer Weise mißbräuchlich verwendet werden.

Sans accord préalable de notre part, il est interdit de reproduire ou de transmettre à des tiers ce plan. D'une façon générale, ce plan ne doit pas être utilisé par le destinataire ou par des tiers de façon non autorisée.

Without our prior consent, this drawing may neither be duplicated nor may be allowed third parties access to it. It may also not be used improperly through the addresses or third parties in other ways.

Maßstab: 1 : 15		Werkstoff:	Gew.: -
Stück:		Alle Zeichnungsnummer:	
Art. Nr.: 0838		Oberfläche: -	Klasse: Montagebaugruppe
	Datum	Name	Maßzeichnung
	Gezeichnet: 01.01.2023	K. Schulten	KS Robot 1025 -Offroad-
	Geprüft:		
	Norm:		KS-104019 -
	Allgemeintoleranz ISO 2768-m Allgemeintoleranz für Schweißkonstruktionen EN ISO 13920-BF Form- und Lagetolerierung DIN ISO 1101	KS K.Schulten Stahl & Co.KG Stahlbau Maschinenbau Industriestraße 7 D-49808 Emsbüren	1 / A0
Datei: Zeichnung.dwg	Datum	Name	L:_Yaw-Box\03-Konstruktion\2023-03\KS-3-10-02-10.dwg

Copyright reserved, Schutzvermerk ISO 16016 beachten!